TRAKTOR GUSENIČAR
CRAWLER TRACTOR

TG-120CE

Neto snaga na zamajcu **Flywheel Power** …….....…….	**92 kW/125HP**
Radna težina **Operating Weight** …….....…..	**12135 kg**
Kapacitet dasaka **Blades Capacity** ……..……..……	**1,80 - 2,32 m^3**
Brzina **Speed** ……...……..….	**0 - 12,2 km/h**

IMK 14.oktobar

MOTOR

CUMMINS, model QSB6.7 - TIER 3, 4-taktni, vodom hlađeni, diesel; 6 cilindara (prečnik/hod klipa = 107/124 mm). Radna zapremina = 6,7 l. Neto snaga na zamajcu 92 kW (125 KS) pri 2100 o/min (ISO 9249).
Motor sa direktnim ubrizgavanjem, mehaničkim regulatorom, suvim prečistačem vazduha, elektrosistemom za startovanje od 24V.

TRANSMISIJA

Hidrodinamička transmisija POWER SHIFT, jednostepeni pretvarač obrtnog momenta i menjač sa velikim kapacitetom uljnih kvačila. Hidraulički sistem omogućava promenu brzine i pravca pod opterećenjem.

Brzina	Napred	Nazad
1-a	0-3,8 km/h	0-3,8 km/h
2-a	0-6,7 km/h	0-6,7 km/h
3-a	0-12,2 km/h	0-12,2 km/

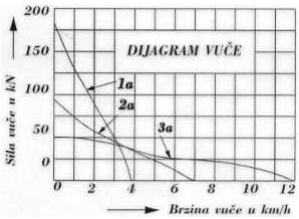

UPRAVLJANJE

Nožnim pedalama sa hidrauličnom komandom bočnih kvačila i kočnicama. Uljem hlađena više-diskosna bočna kvačila bez podešavanja. Uljem hlađene trakaste kočnice. Mehanička parkirna kočnica. Bočna kvačila i kočnice servisiraju se kao posebne jedinice.

BOČNI REDUKTORI

Zupčanici sa pravim zubima, dvostruka redukcija, zaptivanje sistemom LIFETIME. Pogonski točkovi su sa segmentima čime se omogućava laka zamena.

HODNI STROJ

Gusenični kosturi varene kutijaste konstrukcije. Šasija traktora povezana spreda poprečnom gredom za vešanje koja se oslanja na kosture gusenica preko gumenih podmetača. Gusenični lanac sa zaptivenim osovinicama i spojničkim člankom. Zatezni točak, noseći i vodeći valjci zaptiveni sistemom LIFETIME.

Broj nosećih valjaka ..... 6+6
Broj vodećih valjaka ..... 2+2
Broj papuča ..... 38+38
Širina papuča - standardna ..... 450 mm
Visina rebra papuče ..... 55 mm
Dužina naleganja gusenice ..... 2130 mm
Površna naleganja ..... 19170 cm^2
Dozvoljena oscilacija ..... 330 mm

ENGINE

CUMMINS, model QSB6.7 - TIER 3, 4-stoke water cooled diesel engine; 6 cylinders (diameter piston stroke = 107/124 mm). Operational capacity = 6,7 l. Net power on flywheel 92 kW (125 HP) at 2100 rpm (ISO 9249).
Engine with direct injection, mechanical regulator, dry air filter, electric system for starting on 24V.

TRANSMISSION

Hydrodynamic transmission POWER SHIFT, one stroke torque converter and large capacity of oil clutch. Hydrodynamic system allows change of speed and direction under load.

Speed	Forward	Backward
1-a	0-3,8 km/h	0-3,8 km/h
2-a	0-6,7 km/h	0-6,7 km/h
3-a	0-12,2 km/h	0-12,2 km/

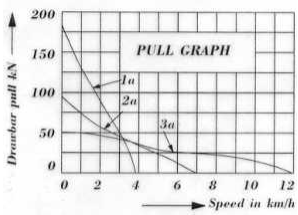

STEERING

Foot pedals with hydraulic side clutch and the steering side brakes. Oil-cooled multiply disc clutch without adjustment. Oil-cooled brake band. Parking brake mechanic. Steering clutches and brakes are serviced as separate units.

FINAL DRIVE

Twofold reduction straight teeth gears, LIFETIME sealing. Drive wheels with segments for easy replacement.

UNDERCARRIAGE

Welded box type structure track frames. Tractor chassis linked forward linked with transversal beams for hanging leaned on crawler track frame over rubber pads. Track chains with sealed shaft and master link. Idler, rollers carrying and leading with LIFETIME sealing.

Number of carryng rollers ..... 6+6
Number of leading rollers..... 2+2
Number of Shoes ..... 38+38
Shoe width - standard ..... 450 mm
Heigth of shoe rib..... 55 mm
Track contact length ..... 2130 mm
Track contact area ..... 19170 cm^2
Allowed oscillations ..... 330 mm

KABINA

Integralna kabina zatvorenog tipa ROPS (ISO 3471) i FOPS (ISO 3449) sa sigurnosnim staklima, zvučno i toplotno izolovana, sa udobnim i podesivim sedištem. Opremljena je brisačem prednjeg stakla, grejačem i ventilatorom.

KAPACITETI PUNJENJA

Gorivo u rezervoaru …….. 235 l
Sistem za hlađenje …….. 40 l
Hidroinstalacija …….. 90 l
Sistem za podmazivanje:
Motor ……13 l
Pretvarač, menjač, bočna kvačila …….. 100 l
Bočni reduktori …….. 26 l
Komanda bočnih kvačila …….. 5 l
Hodni stroj …….. 5 l

TEŽINA

Transportna težina - uključeno: uređaj angldozera, pokretna poteznica, standardna oprema, sredstvo za hlađenje, sva ulja i 10% goriva …….. 11850 kg
Radna težina - uključeno: transportna težina, pun rezervoar goriva i rukovaoc …….. 12135 kg

STANDARDNA OPREMA

Suvi prečistač vazduha sa zaštitnim elementom i kontrolom zaprljanosti; Akumulator 2x12x135 Ah; Duvajući ventilator sa štitnikom; Vučna kuka - prednja; Svetlo: 2 napred, 1 pozadi; Štitnici valjka; Štitnik kartera motora; Štitnik menjača; Poklopac motora i bočni poklopci; Pokretna poteznica (200 kg); Vratilo za odvod snage; Nožna mehanička parking kočnica.

KOMANDE

Sistem komandovanja i instrument tabla omogućavaju lak i efikasan rad sa mašinom. Preglednost instrument table povećava sigurnost u radu.
Blokirana poluga menjača isključuje mogućnost neželjenog uključenja. Nožna pedala za smanjenje gasa omogućava postizanje malih (pužnih brzina).

HIDRAULIČNI SISTEM

Uređaj angldozera
Zupčasta pumpa protoka 162 l/min (pri 2100 o/min)
Razvodnik sa dve sekcije i ventilom sigurnosti (100 bar)
Komanda angldozera: dizanje, neutralni, spuštanje, plivajući

Uređaj buldozera
Dve zupčaste pumpe ukupnog protoka 165 l/min (pri 2100 o/min)

Razvodnik I za buldozersku dasku i riper sa ventilom sigurnosti (100 bar)
Komanda buldozera: dizanje, neutralni, spuštanje, plivajući
Komanda ripera: neutralni, dizanje, spuštanje

Razvodnik II za tilt sa ventilom sigurnosti (130 bar)
Komanda tilta: neutralni, iskretanje u levo i iskretanje udesno

CAB

Closed cab type ROPS (ISO 3471) and FOPS (ISO 3449) with safety glasses, sound and thermal isolated, with comfortable and adjustable seats. Equipped with front glass wiper, heater i and fan.

SERVICE CAPACITIES

Fuel level in tank …….. 235 l
Cooling system ……..40 l
Hydroinstallation …….. 90 l
Lubrication system:
Engine ……13 l
Torque converter, gearbox, steering clutches..... 100 l
Final drive …….. 26 l
Steering clutches control …….. 5 l
Undercarriage …….. 5 l

WEIGHT

Transportation weight - included: angldozer attachment, movable drawbar, standard equipment, coolant, all oil and 10% of fuel …….. 11850 kg
Operating weight - included: Transportation weight, full oil tank and operator …….. 12135 kg

STANDARD EQUIPMENT

Dry air filter with with protective elements and soiling check out; Battery 2x12x135 Ah; Fan with shield; Draw hook - front; Light: 2 forward, 1 rear; Roller shields; Engine crankcase shield; Gear box shield; Engine cover and side cover Movable drawbar (200 kg); Shaft for power outlet; Foot mechanical parking brake.

CONTROLS

Control system and instrument panel allow easy and efficient operation. Visibility of the instrument panel enables safety in the work.
Transmission lock in lever eliminates undesired exclusion. Foot pedal for for gas reducing allows low (worm gears).

HYDRAULIC SYSTEM

Angldozer Attachment
Gear pump flow at 162 l/min (at 2100 rpm)
Distributor with two divisions and safety valve (100 bar)
Angldozer attachments: lifting, neutral, lowering, floating

Bulldozer Attachment
Two gear pumps, total flow 165 l/min (at 2100 rpm)

Distributor I for bulldozer blade and ripper with safety valve (100 bar)
Bulldozer control unit: lifting,neutral, lowering, floating
Ripper control unit: neutral, lowering, floating

Distributor II for tilt with safetz valve (130 bar)
Tilt control unit: neutral, tilting to the left and tilting to the right

OPREMA TRAKTORA

Izbor dozerskih dasaka shodno upotrebi: ravna buldozerska daska sa hidrauličnim tiltom upotrebljava se za rad na kratkim rastojanjima, angldozerska daska sa mehaničkim tiltom upotrebljava se za bočno odvaljivanje sa uglom zakošenja od 25º na obe strane

TRACTOR EQUIPMENT

Dozer blade selection under use: flat bulldozer blade with hydraulic tilt is used for exploatation in short distance, angldozer blade with mechanic tilt is used for side breaking off with inclination angle 25º on both side.

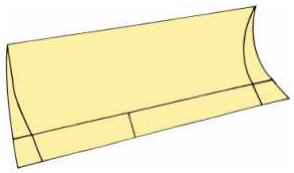

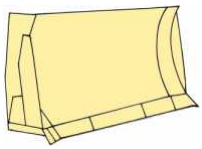

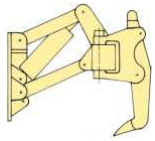

Tip dozera Type of dozer	Ukupna dužina sa uređajem Total lenght with attach	Daska (širina x visina) Blade (width x height)	Kapacitet daske SAE 1265 Blade capacity SAE 1265	Max. visina iznad zemlje Max height above ground	Max. dubina ispod zemlje Max depth below ground	Max. tiltovanje Max tilt	Ukupna težina uređaja Total wight of attach	Ukupna težina mašine Total weight of machine	Specifični pritisak Specific preasure
	mm	mm	m^3	mm	mm	mm	kg	kg	kg/cm^2
Angldozer	**4700**	**3380x850**	**1,80**	**850**	**360**	**300**	**1500**	**12060**	**0,63**
Buldozer	**4760**	**3030x1000**	**2,32**	**990**	**450**	**900**	**1460**	**12020**	**0,63**

OPREMA PO ZAHTEVU

Klima uređaj; Ejektorski sistem za prečišćavanje vazduha; Akumulator tropificirani; Papuča širine 510 mm; Back up - alarm; Zaštita od vandalizma; Poteznica stabilna (135 kg); Riper sa pet zuba.

OPTIONAL EQUIPMENT

Air-conditioner device; Injection system for air filtering; Cool starting device Battery used for operation under tropic condition; shoe width 510 mm; Back up - alarm; Protection of destruction; Drawbar rigid (135 kg); Ripper with five shanks

RIPER

Riper sa više zuba, hidraulično komandovan, čvrstog paralelogramskog tipa. Broj zuba se bira prema uslovima rada.

Širina grede ..... 2200 mm
Presek grede ..... 230x180 mm
Broj zuba 5
Rastojanje između zuba ..... 500 mm
Dubina zarivanja zuba ..... 470 mm
Visina dizanja zuba ..... 380 mm
Ugao kopanja 40º
Težina ripera ..... 1340 kg

RIPPER

Multyply shank ripper, hydraulic control, rigid parallelogram type. Shank number depnd on operation conditions.

Beam width ..... 2200 mm
Cross-section beam ..... 230x180 mm
Number of shanks 5
The distance between shank ..... 500 mm
Shank plunging depth ..... 470 mm
Shank lifting heigth ..... 380 mm
Digging angle 40º
Ripper weigth ..... 1340 kg

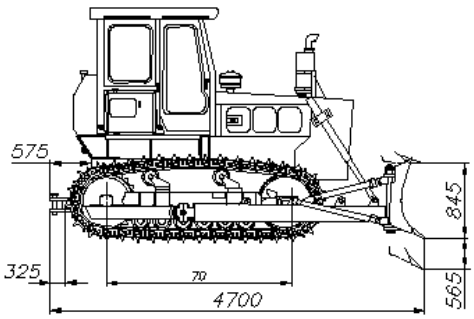

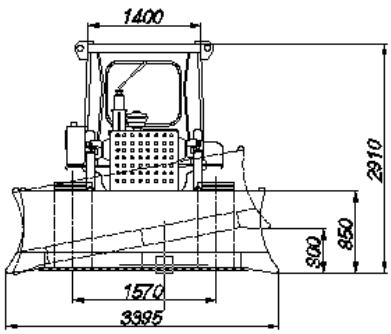

IMK "14.oktobar" a.d. Srbija 37000 Kruševac, ul. Jasički put br. 2
IMK "14.oktobar" a.d. Serbia 37000 Kruševac, Str. Jasički put No. 2

Tel. 037/421-502 Fax. 037/429-653 E-mail: office@14-oktobar.co.rs www.14-oktobar.co.rs
Phone +381-37-421-502 Fax. +381-37-429-653 E-mail: office@14-oktobar.co.rs www.14-oktobar.co.rs

Podaci i ilustracije važe za standardne varijante mašina **Illustration and data may differ from standard equipement**